Техническое описание продукта
СЕТКА БАЗАЛЬТОВАЯ КЛАДОЧНАЯ «БЕНСТЕН К»
Армирование кладки, фундамента, гидроизоляции в помещении

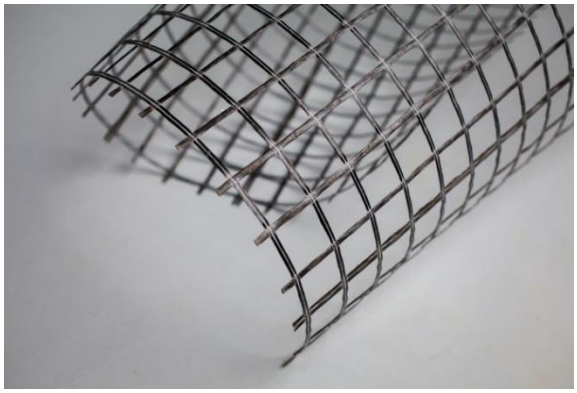

Сетка кладочная «БЕНСТЕН К» - плоский рулонный материал с сетчатой структурой, образованный эластичными рёбрами из высокопрочных базальтовых нитей, скреплёнными в узлах прошивочной нитью, с образованием прямоугольных ячеек, размер которых зависит от назначения, обработанных специальными составами для улучшения свойств и повышения их стабильности.

Типовое применение: Сетка кладочная «БЕНСТЕН К» предназначена:

- для армирования горизонтальных швов кладки стен с целью повышения их несущей способности и монолитности при возведении (в новом строительстве), а также при проведении работ по ремонту, усилению и восстановлению конструкций жилых и общественных зданий из различных стеновых материалов (силикатного и керамического кирпича, камня, газобетонных блоков);
- для армирования кладки стен из крупноформатного керамического камня пустотностью более 30% с целью экономии раствора в швах кладки и обеспечения нормативного уровня теплопроводности каменных стен;
- в качестве связевых элементов в многослойной кладке при соединении слоев облицовки из кирпича с основным внутренним слоем стен из различных стеновых материалов;
- для армирования фундаментов и стяжек пола;
- армирования гидроизоляции в жилых помещениях (подвалы, бассейны).

Преимущества:

- ✓ Базальтовые сетки прочнее металла.
- ✓ Стоимость базальтовых сеток при равных разрывных характеристиках ниже металлических.
- ✓ Базальтовые сетки удобны в работе: легче, компактнее, занимают мало места, не травмируют руки, ровно ложатся на стену, нарезаются на рулоны требуемой ширины, без усилий кроятся под нужные размеры.
- ✓ Не подвержены гниению, износостойкие, не ржавеют, устойчивы к агрессивным средам, в том числе щелочным.
- ✓ Являются диэлектриком – не проводят ток.
- ✓ Обладают хорошей термостойкостью – не являются «мостом холода».
- ✓ В сравнение с металлической сеткой позволяет уменьшить толщину шва.

Пример условного обозначения: БЕНСТЕН К 50/50-25 (0,36x50)

- БЕНСТЕН К - обозначение марки;
- 50/50 - обозначение прочности в продольном/поперечном направлениях, кН/м;
- 25 - обозначение размера ячейки, a × b, мм;
- 0,36 - обозначение ширины рулонного материала, м.
- 50 - обозначение длинны рулонного материала, м.

ГРУППА КОМПАНИЙ РУСКОМПОЗИТ
СТЕКЛОНИТ

Техническое описание продукта
СЕТКА БАЗАЛЬТОВАЯ КЛАДОЧНАЯ «БЕНСТЕН К»
Армирование кладки, фундамента, гидроизоляции в помещении

Физико-механические показатели

Характеристика	Ед. изм.	БЕНСТЕН К 25/25-50	БЕНСТЕН К 50/50-25	БЕНСТЕН К 100/100-25	Метод испытаний
Тип волокна		базальт			
Цвет сетки		темно-зеленый			
Масса на единицу площади	г/м^2	120 (+20%/-15%)	200 (+20%/-15%)	450 (+20%/-15%)	ГОСТ 6943.16
Размер ячеек	мм	50x50 (±2)	25x25 (±2) ~~50x50±2~~	25x25 (±2) ~~50x50±2~~	ТУ23.99.19-035-00205009-2017
Прочность в продольном направлении	кН/м	⩾25	⩾50	⩾100	ГОСТ 34275-2017 (EN 13496:2013)
Прочность в поперечном направлении	кН/м	⩾25	⩾50	⩾100	ГОСТ 34275-2017 (EN 13496:2013)
Относительное удлинение в продольном направлении	%	⩽4	⩽4	⩽4	ГОСТ 34275-2017 (EN 13496:2013)
Относительное удлинение в поперечном направлении	%	⩽4	⩽4	⩽4	ГОСТ 34275-2017 (EN 13496:2013)
Пропитка		Прозрачная, полимерно-дисперсная			
Ширина рулона	см	100 (±2%)	25/36/50/100 (±2%)	100 (±2%)	ГОСТ 6943.16
Длина в рулоне	м	50 (±5%)	20/50 (±5%)	50 (±5%)	ГОСТ 6943.16
Диаметр рулона	см	15-18	15-18	22-26	
Вес рулона с учетом гильзы 50 м/пог	кг	6,5	3,1/4,62/5,6/11,0*	21	
Вес рулона с учетом гильзы 20 м/пог	кг	--	1,15/1,7/2,3/4,6*	-	

* зависит от ширины рулона 25/36/50/100±2% см

Техническое описание продукта
СЕТКА БАЗАЛЬТОВАЯ КЛАДОЧНАЯ «БЕНСТЕН К»
Армирование кладки, фундамента, гидроизоляции в помещении

Допускается по согласованию с потребителем изготавливать материалы с другими физико-механическими показателями.

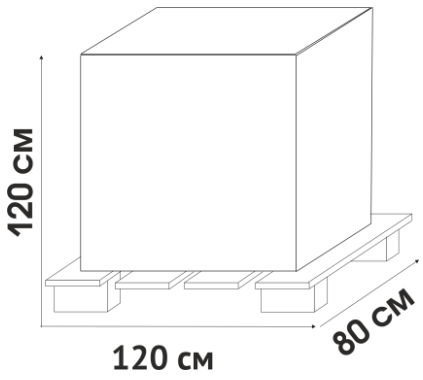

Упаковка:

Сетка поставляется в рулонах по 50 и 20 метров. Рулоны сетки упаковываются в полиэтиленовую пленку и укладываются вертикально в картонные короба. На поддоне размещается 1500м2 или 1700м2.

Таблица загрузки базальтовой сетки на паллете			
№	Номенклатура	М2	Количество рулонов
1	БЕНСТЕН К 50/50-25 (1х20)	1100	55 шт.
2	БЕНСТЕН К 50/50-25 (0,25х50)	1700	136 шт.
3	БЕНСТЕН К 50/50-25 (0,25х20)	1400	230 шт.
4	БЕНСТЕН К 50/50-25 (0,36х20)	1512	210 шт.
5	БЕНСТЕН К 50/50-25 (0,36х50)	1836	102 шт.
6	БЕНСТЕН К 50/50-25 (0,5х50)	1500	60 шт.
7	БЕНСТЕН К 50/50-25 (1х50)	1500	30 шт.

Хранение: Рулоны хранят упакованными под навесом или в помещениях вертикально по высоте не более трех поддонов, предохраняя от воздействия влаги, прямых солнечных лучей, атмосферных осадков и механических повреждений.

Сертификаты:

- ✓ Сертификат соответствия №04ИДЮ1.RU.C00041 действует до 06.08.2023г.
- ✓ Сертификат ПБ №РОСС RU.Я2331.04ПВК0.Н00113 действует до 27.03.2027г.
- ✓ Экспертное заключение №1427т/2017 от 30.08.17г.
- ✓ Экспертное заключение №1428т/2017 от 30.08.17г.

Нормативная документация:

- ТУ 23.99.19-035-00205009-2017

Производитель:
АО «СТЕКЛОНиТ» Россия, 450027, г. Уфа, ул. Трамвайная, 15. Тел.: +7 (347) 293-76-00.
Московский офис Россия, 117133 Москва, ул. Академика Варги, 8/1, Тел.: +7 (495) 223-77-22.
Сайт: www.steklonit.com Почта: sale@steklonit.com